CHAPA

CHAPA INDUSTRIAS S. A. DE C. V.

FICHA TECNICA DE PRODUCTO

02-14-6733

NOMBRE DEL PRODUCTO	CERROJO DOBLE CILINDRO LLAVE / LLAVE	COD.	6733
NOMBRE DE FAMILIA	CERRADURAS PARA PUERTAS	COD.	14
MARCA	DEXTER	FECHA:	24-02-2011

Fotografia de referencia

Descripción ó Función

Articulo diseñado para proteger las puertas en casas, oficinas, edificios, etc. dando mas seguridad pues tiene llave en ambos cilindros

Uso recomendado

Para puertas de madera. ó metal en interiores y exteriores que requieran mas seguridad.

DATOS TÉCNICOS

Material	Fierro y Zamac
Acabado	Laton Antiguo
Accesorios ó elementos del producto	
Tipos de empaque	Individual: Blister individual juego con 1 pieza Master: Cajas con 24 piezas
Instalación	Puede ser montada con Backset de 60mm (2-3/8") ó 70mm (2-3/4") siguiendo los pasos del instructivo de montaje.
Competidores	

DIMENSIONES

Ancho		Alto		Fondo	

Descripción de piezas	1.- Chapeton Interior 2.- Chapeton Exterior 3.- Frente Pestillo 4.- Cilindro Interior 5.- Cilindro Exterior
Calibres	
Peso	Pieza completa : 0.430 Kg.

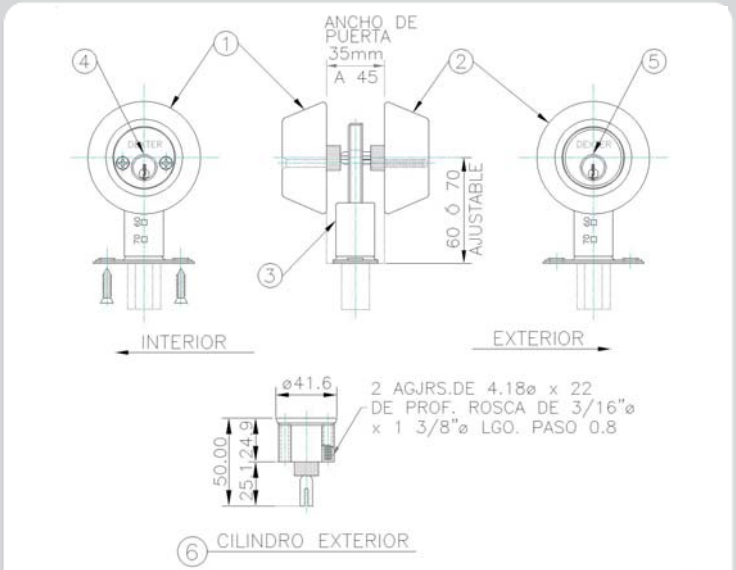

Plano de referencia

Revisión	Fecha	Elaboro	Calidad	Mercadotecnia	Compras
REV. 1	11/05/2012	ROBERTO M.	F. ALVARADO	A. SANCHEZ	C. PRIETO

ANEXO-CAL-01